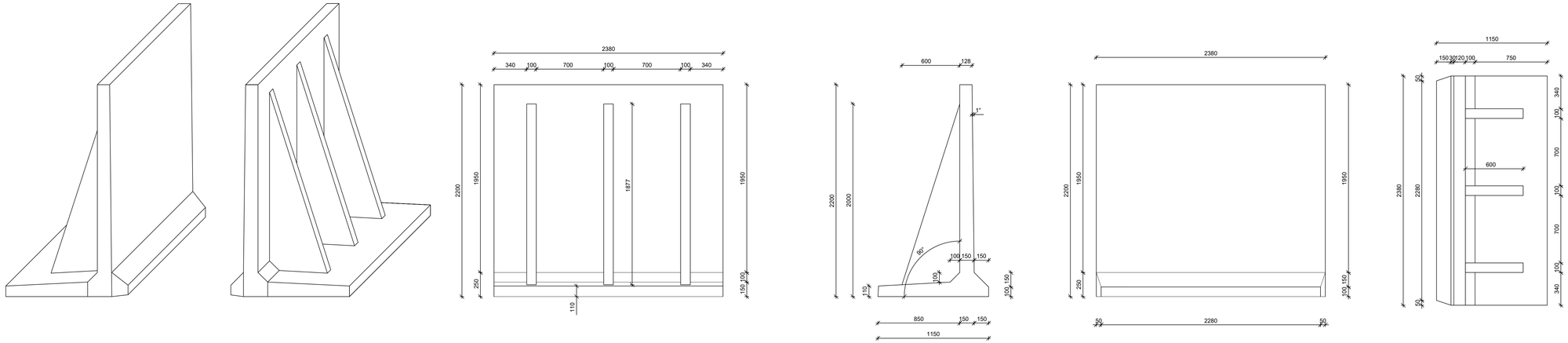

K.osa/Kylä	Korttelí/Tila	Tontti/Rn:o	Viranomaisten arkistointimerkintöjä varten — Rak.luvan n:o
Rakennustoimenpide UUDISRAKENNUS			Piirustuslaji RAKENNEPIIRUSTUS
Rakennuskohteen nimi ja osoite KAARIHALLI			Piirustuksen sisältö 2,2m L-ELEMENTTI — mk 1:20
KAARIRAKENNE Suunnittelun yhteystiedot: Sami Koljonen Sulamaalan 2 m 22, 15170 Lahti Puh: 042 650 9788 S-posti: sami.koljonen@kaarirakenne.fi	Suunnittelija, päiväys ja allekirjoitus RI Sami Koljonen 2018 Sami Koljonen		Suunnittelusala: RAK — Piirustusnumero: RAK-2018-L-2 Tarkastanut: Mauri Heinonen RI